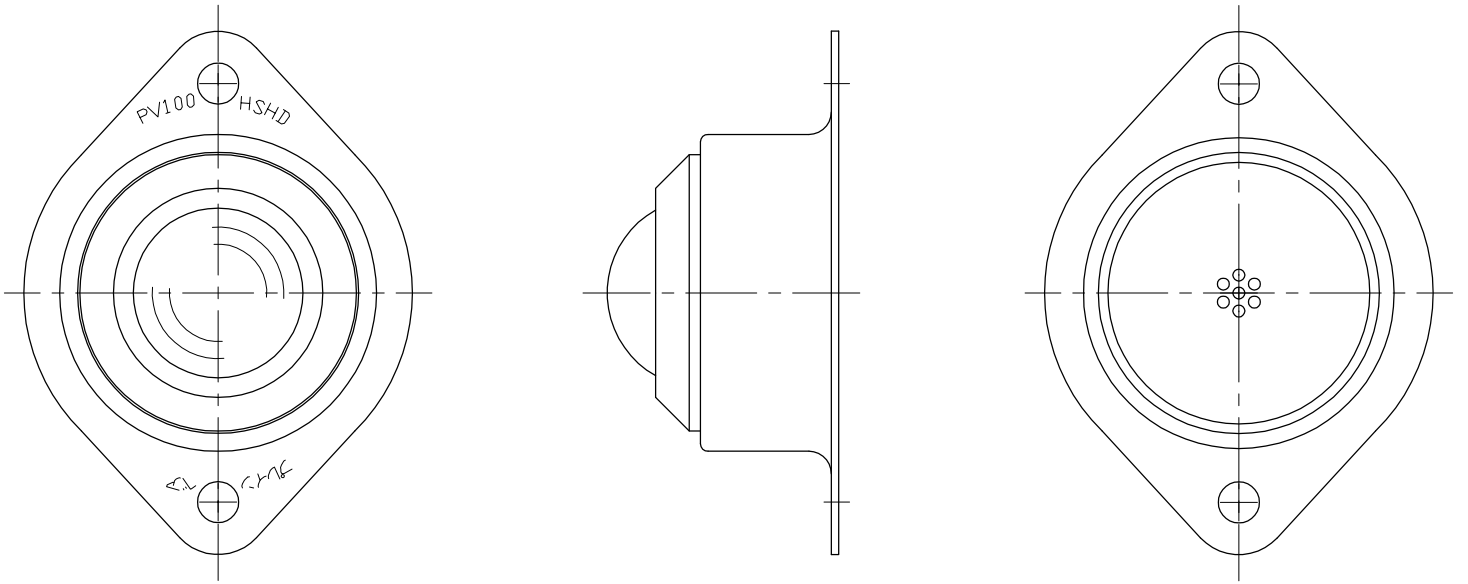
PV100
HSHD