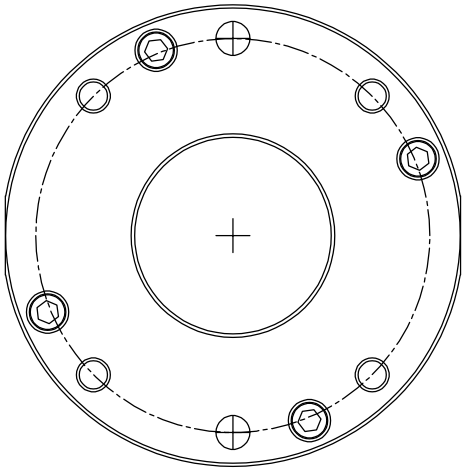

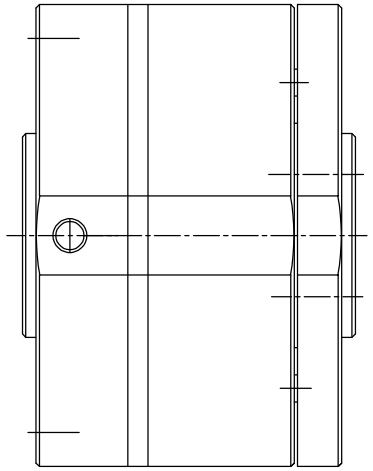

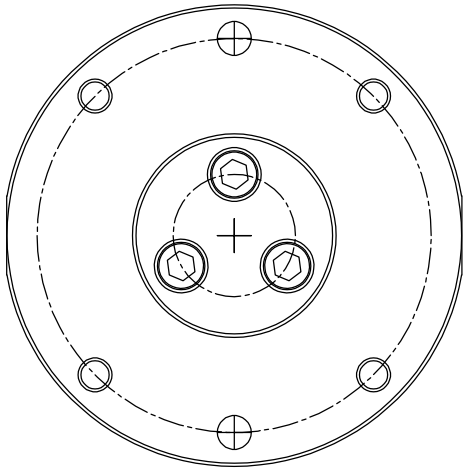

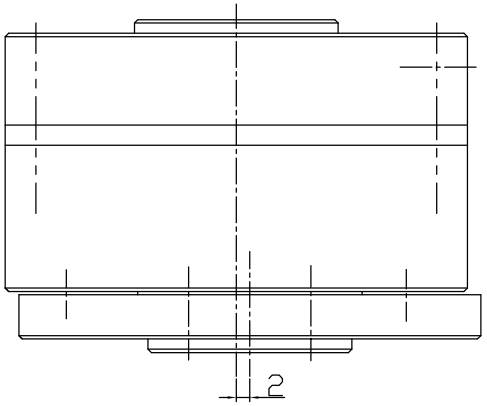

2mm偏芯時